2/3通机控阀

VM100 系列

- 小型，相当于微型开关
- 可选择配管方向
  侧向配管型 · 底面配管型
- 侧向配管型可选择安装方法
  带侧向安装和底面安装螺钉、
  专用托架
- 种类丰富的执行元件

规格

配管形式		侧向配管型		底面配管型	
使用流体		空气和惰性气体			
使用压力范围		−100kPa~1MPa			
环境温度及使用空气温度		-5~60℃(但未冻结)			
流量特性		1(P)⇒2(A)	2(A)⇒3(R)	1(P)⇒2(A)	2(A)⇒3(R)
	C[dm³/(s·bar)]	0.6	0.5	0.5	0.45
	b	0.2	0.15	0.2	0.15
	Cv	0.11	0.1	0.11	0.1
给油注1)		不要			
连接口径		1/8(Rc、NPT、G)		M5	
质量(基本型)		60g		67g	
托架型号注2)		VM1-B		−	

注1) 给油时，请使用1号透平油(ISO VG32)。
注2) 托架仅能在侧向配管型的侧向安装型上安装。

型号

	配管方向		侧向配管				底面配管		执行元件	
	主体可选项		标准		带下面安装用螺钉		−		执行元件型号	执行元件部分的增加质量
	通口数		2通口	3通口	2通口	3通口	2通口	3通口		
机械操作	基本型		VM120-01-00A	VM130-01-00A	VM120U-01-00A	VM130U-01-00A	VM122-M5-00A	VM132-M5-00A	−	−
			VM121-01-00A	VM131-01-00A	VM121U-01-00A	VM131U-01-00A	VM123-M5-00A	VM133-M5-00A		
	滚轮杠杆式	POM滚轮	VM121-01-01A	VM131-01-01A	VM121U-01-01A	VM131U-01-01A	VM123-M5-01A	VM133-M5-01A	−	11g
		硬钢滚轮	VM121-01-01SA	VM131-01-01SA	VM121U-01-0S1A	VM131U-01-01SA	VM123-M5-01SA	VM133-M5-01SA		16g
	单方向滚轮杠杆式	POM滚轮	VM121-01-02A	VM131-01-02A	VM121U-01-02A	VM131U-01-02A	VM123-M5-02A	VM133-M5-02A	−	15g
		硬钢滚轮	VM121-01-02SA	VM131-01-02SA	VM121U-01-02SA	VM131U-01-02SA	VM123-M5-02SA	VM133-M5-02SA		20g
	直动柱塞式		VM120-01-05A	VM130-01-05A	VM120U-01-05A	VM130U-01-05A	VM122-M5-05A	VM132-M5-05A	VM-05B	43g
	滚轮柱塞式	POM滚轮	VM120-01-06A	VM130-01-06A	VM120U-01-06A	VM130U-01-06A	VM122-M5-06A	VM132-M5-06A	VM-06B	43g
		硬钢滚轮	VM120-01-06SA	VM130-01-06SA	VM120U-01-06SA	VM130U-01-06SA	VM122-M5-06SA	VM132-M5-06SA	VM-06SB	45g
	横向滚轮柱塞式	POM滚轮	VM120-01-07A	VM130-01-07A	VM120U-01-07A	VM130U-01-07A	VM122-M5-07A	VM132-M5-07A	VM-07B	43g
		硬钢滚轮	VM120-01-07SA	VM130-01-07SA	VM120U-01-07SA	VM130U-01-07SA	VM122-M5-07SA	VM132-M5-07SA	VM-07SB	45g
手动操作	肘杆式		VM120-01-08A	VM130-01-08A	VM120U-01-08A	VM130U-01-08A	VM122-M5-08A	VM132-M5-08A	VM-08B	41g
	按钮式(蘑菇头)	红	VM120-01-30RA	VM130-01-30RA	VM120U-01-30RA	VM130U-01-30RA	VM122-M5-30RA	VM132-M5-30RA	VM-30AR	58g
		黑	VM120-01-30BA	VM130-01-30BA	VM120U-01-30BA	VM130U-01-30BA	VM122-M5-30BA	VM132-M5-30BA	VM-30AB	
		绿	VM120-01-30GA	VM130-01-30GA	VM120U-01-30GA	VM130U-01-30GA	VM122-M5-30GA	VM132-M5-30GA	VM-30AG	
		黄	VM120-01-30YA	VM130-01-30YA	VM120U-01-30YA	VM130U-01-30YA	VM122-M5-30YA	VM132-M5-30YA	VM-30AY	
	按钮式(伸出头)	红	VM120-01-32RA	VM130-01-32RA	VM120U-01-32RA	VM130U-01-32RA	VM122-M5-32RA	VM132-M5-32RA	VM-32AR	52g
		黑	VM120-01-32BA	VM130-01-32BA	VM120U-01-32BA	VM130U-01-32BA	VM122-M5-32BA	VM132-M5-32BA	VM-32AB	
		绿	VM120-01-32GA	VM130-01-32GA	VM120U-01-32GA	VM130U-01-32GA	VM122-M5-32GA	VM132-M5-32GA	VM-32AG	
		黄	VM120-01-32YA	VM130-01-32YA	VM120U-01-32YA	VM130U-01-32YA	VM122-M5-32YA	VM132-M5-32YA	VM-32AY	
	按钮式(平头)	带有红、黑、绿、黄组件	VM120-01-33A	VM130-01-33A	VM120U-01-33A	VM130U-01-33A	VM122-M5-33A	VM132-M5-33A	VM-33A	50g
	旋钮(2位)	红	VM120-01-34RA	VM130-01-34RA	VM120U-01-34RA	VM130U-01-34RA	VM122-M5-34RA	VM132-M5-34RA	VM-34AR	56g
		黑	VM120-01-34BA	VM130-01-34BA	VM120U-01-34BA	VM130U-01-34BA	VM122-M5-34BA	VM132-M5-34BA	VM-34AB	
		绿	VM120-01-34GA	VM130-01-34GA	VM120U-01-34GA	VM130U-01-34GA	VM122-M5-34GA	VM132-M5-34GA	VM-34AG	
		黄	VM120-01-34YA	VM130-01-34YA	VM120U-01-34YA	VM130U-01-34YA	VM122-M5-34YA	VM132-M5-34YA	VM-34AY	
	带锁旋钮式(2位)		VM120-01-36A	VM130-01-36A	VM120U-01-36A	VM130U-01-36A	VM122-M5-36A	VM132-M5-36A	VM-36A	78g
	旋钮式(3位)		3通口	5通口	3通口	5通口	3通口	5通口	−	111g (基本型请分2台加算)
		红	VM131-01-35RA	VM151-01-35RA	VM131U-01-35RA	VM151U-01-35RA	VM133-M5-35RA	VM153-M5-35RA		
		黑	VM131-01-35BA	VM151-01-35BA	VM131U-01-35BA	VM151U-01-35BA	VM133-M5-35BA	VM153-M5-35BA		
		绿	VM131-01-35GA	VM151-01-35GA	VM131U-01-35GA	VM151U-01-35GA	VM133-M5-35GA	VM153-M5-35GA		
		黄	VM131-01-35YA	VM151-01-35YA	VM131U-01-35YA	VM151U-01-35YA	VM133-M5-35YA	VM153-M5-35YA		

注1) 记载执行元件型号的执行元件可相互替换或安装到基本型上。
注2) 蘑菇头、平头、伸出头及紧固环单体交换请参照P.25。
注3) 旋钮(2位和3位)的把手部分不可拆卸和交换。
注4) 推杆颜色 2通口: 灰、3通口: 白

VM100系列

型号表示方法

VM1 3 1 □ - 01 - 01 □ □ A - □ - □

通口数

2	2通口
3	3通口
5	5通口 (仅旋钮3位)

配管方向和推杆的高度

0	侧向配管	长
1		短
2	底面配管	长
3		短

主体可选项

无记号	侧面安装
U	带底面安装用螺钉

注) U: 仅侧向配管型适用

连接口径

01	R1/8	仅侧向配管型
N01	NPT1/8	
F01	G1/8	
M5	M5×0.8	仅底面配管型

执行元件的种类※

执行元件的种类 \ 推杆的高度		侧向配管 长	侧向配管 短	底面配管 长	底面配管 短
		0	1	2	3
00	基本型	○	○	○	○
01	滚轮杠杆式	×	○	×	○
02	单向滚轮杠杆式	×	○	×	○
05	直动柱塞式	○	×	○	×
06	滚轮式	○	×	○	×
07	横向滚轮式	○	×	○	×
08	肘杆式	○	×	○	×
30	按钮式(蘑菇头)	○	×	○	×
32	按钮式(伸出头)	○	×	○	×
33	按钮式(平头)	○	×	○	×
34	旋钮式(2位)	○	×	○	×
36	带锁旋钮式(2位)	○	×	○	×
35	旋钮式(3位)	×	○	×	○

可组合：○　不可组合：×

执行元件追记号※

S	滑轮材质、硬钢	
R	红	按钮旋钮的颜色
B	黑	
G	绿	
Y	黄	

订制规格(P.21、22)

X207	补充型蘑菇形按钮
X219	按锁回转复位型蘑菇形按钮

注) 仅适用按钮(蘑菇头)

托架可选项

无记号	无
B	带托架

注) 仅适用于侧向配管型的侧面安装型。
但是，旋钮式(3位)。
不适用，托架为同捆出库(未装配)。

指示灯追记号

无记号	无
Z	带微型(气动)指示灯

注) 仅配管型适用。

※执行元件的种类与追记号的组合请参照P.1型号表。

结构图

侧向配管

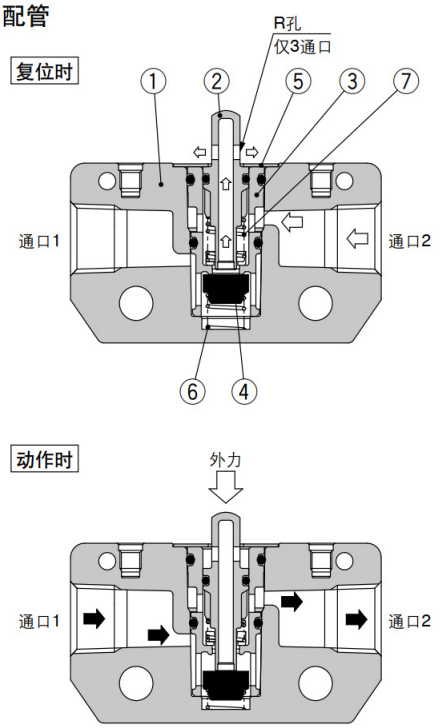

底面配管

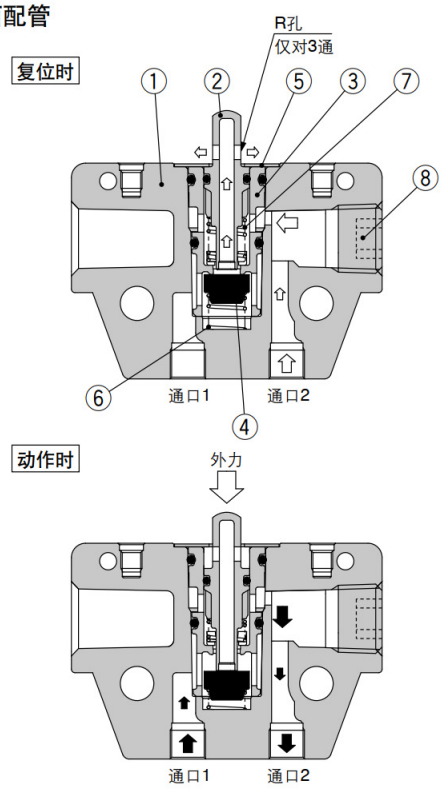

组成零部件

序号	部品名称	材质	备注	
1	阀本体	ZDC	都市白涂装	
2	推杆	聚缩醛	2通口	灰
			3通口	白
3	阀座	PBT		
4	阀芯	NBR		

序号	部品名称	材质	备注
5	上盖	不锈钢	
6	弹簧	不锈钢	
7	弹簧	弹簧钢	
8	内六角锥形螺塞	软铜线材	

2/3通机控阀

VM100 系列

VM100系列/侧向配管

基本型

VM120-01-00A
VM130-01-00A
VM121-01-00A
VM131-01-00A

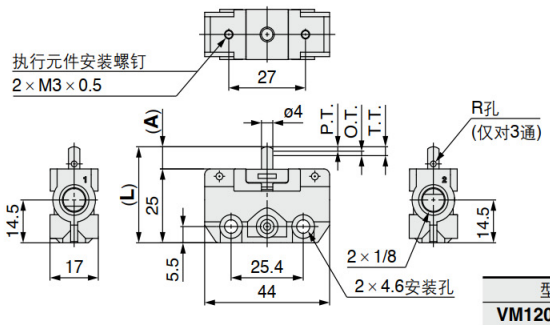

图形记号
2通口

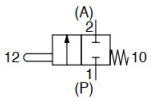

3通口

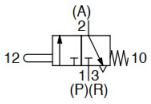

型号	L	A
VM120-01-00A	32.5	7.5
VM130-01-00A		
VM121-01-00A	28.5	3.5
VM131-01-00A		

※0.5MPa时

F.O.F.※	26N
P.T.	1.5mm
O.T.	1.5mm
T.T.	3mm

滚轮杠杆式

VM121-01-01A
VM131-01-01A
VM121-01-01SA
VM131-01-01SA

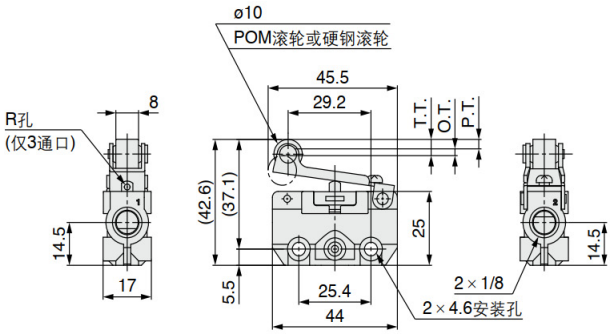

图形记号
2通口

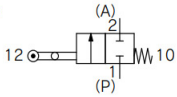

3通口

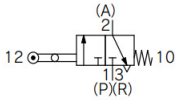

※0.5MPa时

F.O.F.※	13N
P.T.	3.2mm
O.T.	2.3mm
T.T.	5.5mm

单方向滚轮杠杆式

VM121-01-02A
VM131-01-02A
VM121-01-02SA
VM131-01-02SA

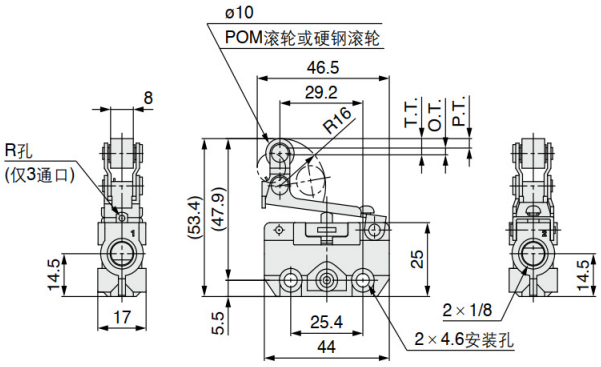

图形记号
2通口

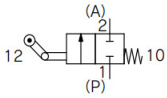

3通口

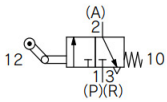

※0.5MPa时

F.O.F.※	13N
P.T.	3.2mm
O.T.	2.3mm
T.T.	5.5mm

直动柱塞式

VM120-01-05A
VM130-01-05A

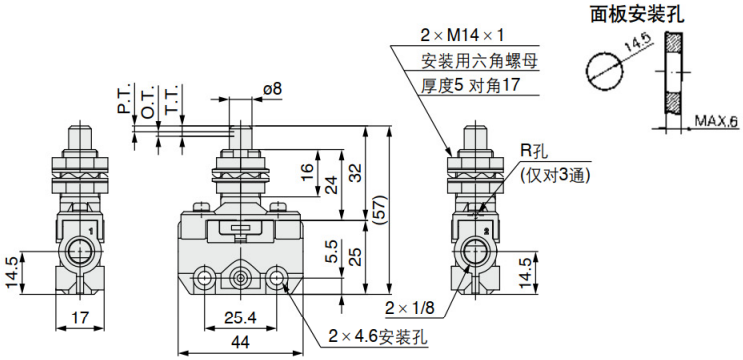

图形记号
2通口

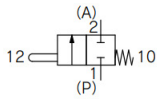

3通口

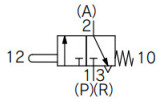

※0.5MPa时

F.O.F.※	29N
P.T.	2mm
O.T.	1.5mm
T.T.	3.5mm

VM100系列

VM100系列/侧向配管

滚轮柱塞式

VM120-01-06A
VM130-01-06A
VM120-01-06SA
VM130-01-06SA

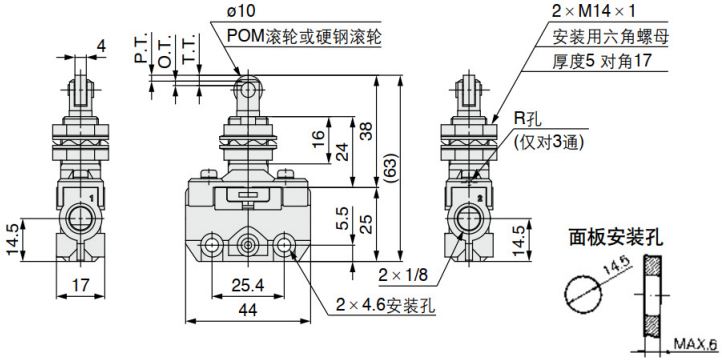

图形记号
2通口
3通口

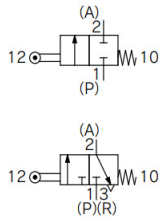

※0.5MPa时

F.O.F.※	29N
P.T.	2mm
O.T.	1.5mm
T.T.	3.5mm

横向滚轮柱塞式

VM120-01-07A
VM130-01-07A
VM120-01-07SA
VM130-01-07SA

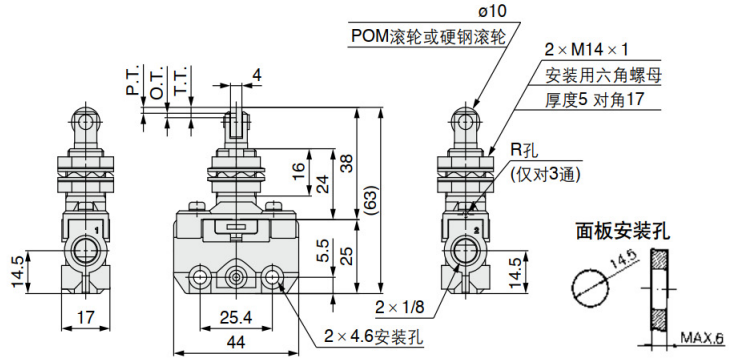

图形记号
2通口
3通口

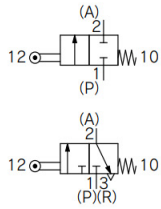

※0.5MPa时

F.O.F.※	29N
P.T.	2mm
O.T.	1.5mm
T.T.	3.5mm

肘杆式

VM120-01-08A
VM130-01-08A

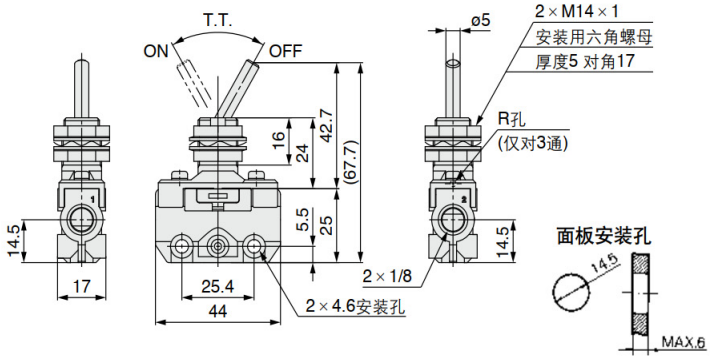

图形记号
2通口
3通口

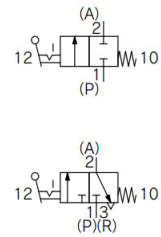

※0.5MPa时

F.O.F.※	13N
T.T.	60°

按钮式(蘑菇头)

VM120-01-30(R、B、G、Y)A
VM130-01-30(R、B、G、Y)A

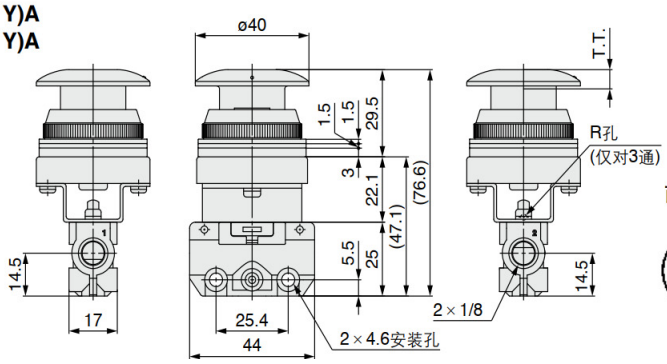

图形记号
2通口
3通口

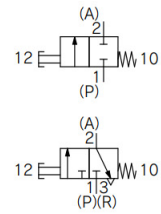

※0.5MPa时

F.O.F.※	27N
T.T.	6.5mm

2/3通机控阀

VM100 系列

VM100系列／侧向配管

按钮式(伸出头)
VM120-01-32(R、B、G、Y)A
VM130-01-32(R、B、G、Y)A

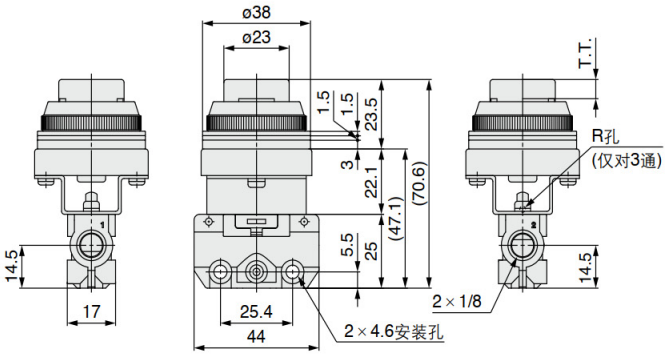

面板安装孔

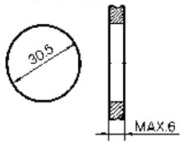

图形记号
2通口

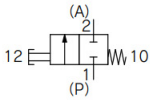

3通口

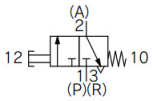

※0.5MPa时

F.O.F.※	27N
T.T.	6.5mm

按钮式(平头)
VM120-01-33A
VM130-01-33A

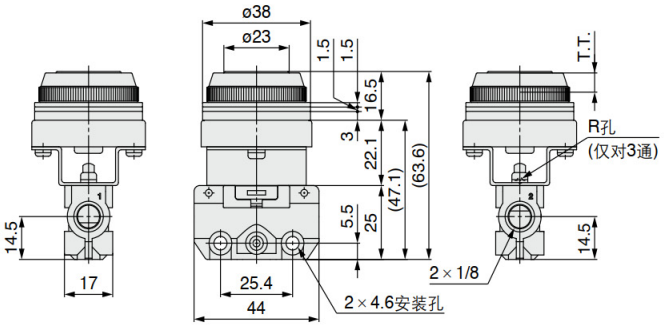

面板安装孔

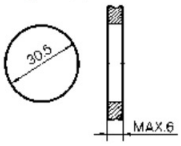

图形记号
2通口

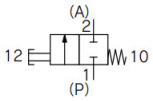

3通口

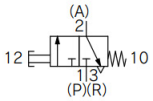

※0.5MPa时

F.O.F.※	27N
T.T.	6.5mm

旋钮式(2位)
VM120-01-34(R、B、G、Y)A
VM130-01-34(R、B、G、Y)A

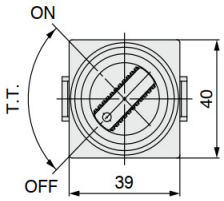

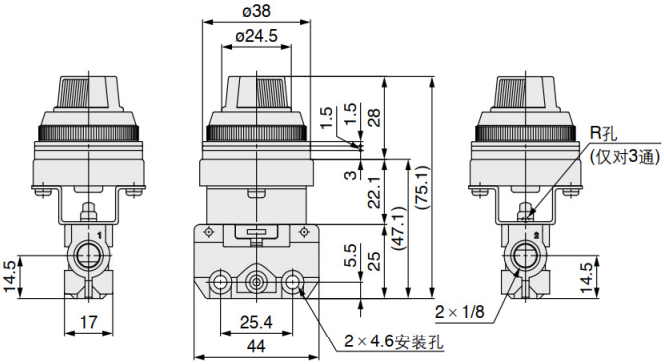

面板安装孔

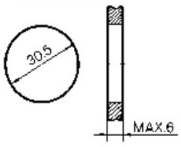

图形记号
2通口

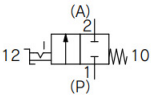

3通口

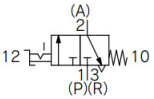

※0.5MPa时

F.O.F.※	15N
T.T.	90°

VM100系列

VM100系列／侧向配管

带锁旋钮式(2位)

VM120-01-36A
VM130-01-36A

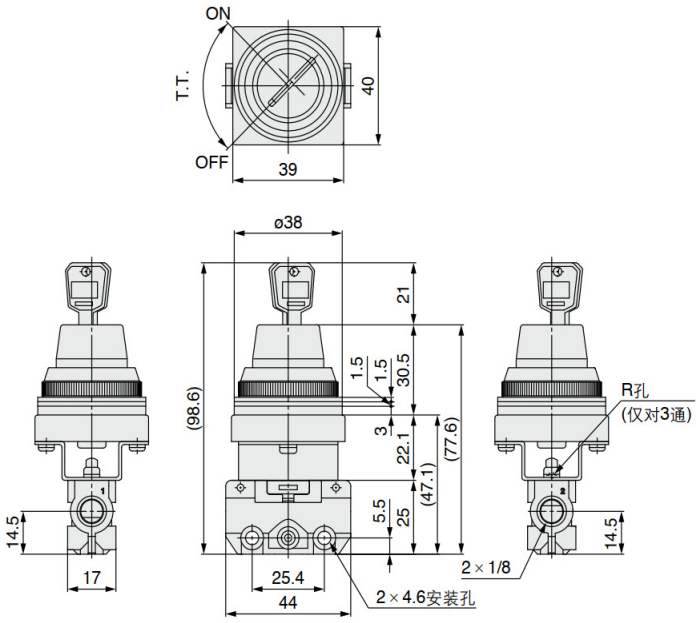

面板安装孔

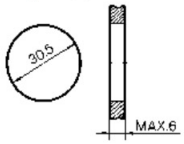

图形记号

2通口

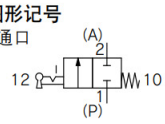

3通口

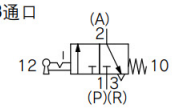

钥匙在ON或OFF的位置插入拔出。
附带一枚备用钥匙。

※0.5MPa时

F.O.F.※	15N
T.T.	90°

旋钮式(3位)

VM131-01-35(R、B、G、Y)A
VM151-01-35(R、B、G、Y)A

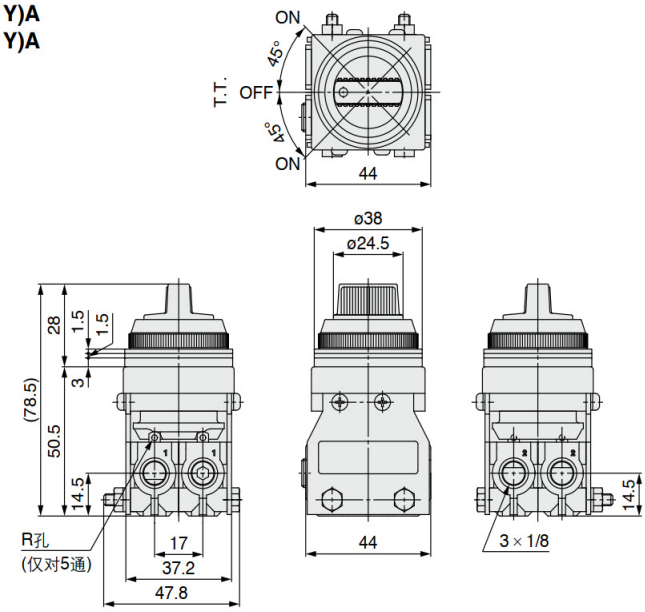

面板安装孔

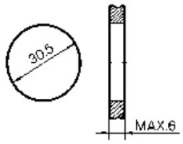

图形记号

2通口

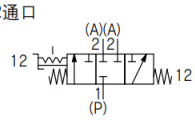

3通口

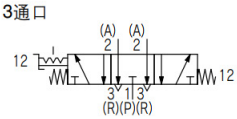

※0.5MPa时

F.O.F.※	20N
T.T.	45°

2/3通机控阀

VM100 系列

VM100系列／侧向配管

带托架
VM120-01-□A-B
VM130-01-□A-B
VM121-01-□A-B
VM131-01-□A-B

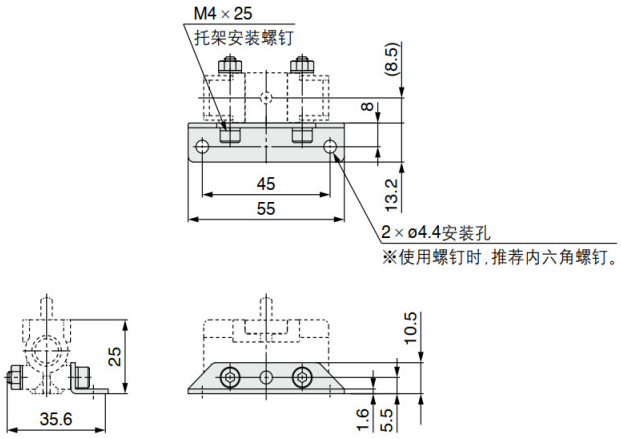

VM1-B

构成零部件	数量
托架	1
内六角螺钉 M4×25	2
六角螺母 M4	2

带底面安装用螺钉
VM120U-01-□A
VM130U-01-□A
VM121U-01-□A
VM131U-01-□A

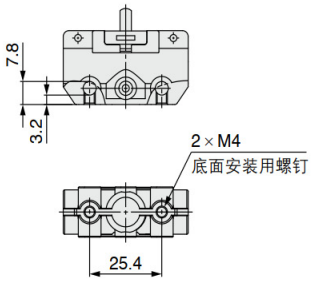

VM131U-01-35□A
VM151U-01-35□A

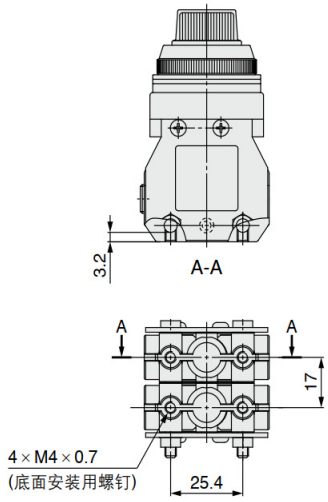

VM100系列

VM100系列／底面配管

基本型

VM122-M5-00A
VM132-M5-00A
VM123-M5-00A
VM133-M5-00A

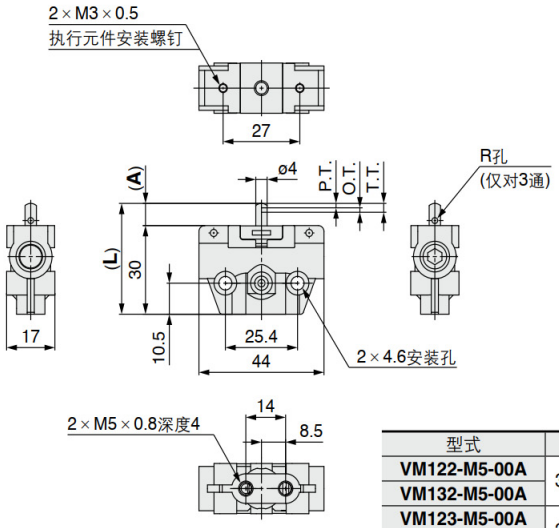

图形记号
2通口

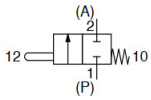

3通口

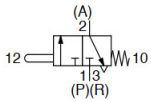

带微型(气动)指示灯的场合

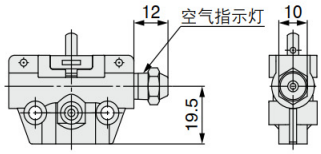

型式	L	A
VM122-M5-00A	32.5	7.5
VM132-M5-00A		
VM123-M5-00A	28.5	3.5
VM133-M5-00A		

※0.5MPa时

F.O.F.※	26N
P.T.	1.5mm
O.T.	1.5mm
T.T.	3mm

滚轮杠杆式

VM123-M5-01A
VM133-M5-01A
VM123-M5-01SA
VM133-M5-01SA

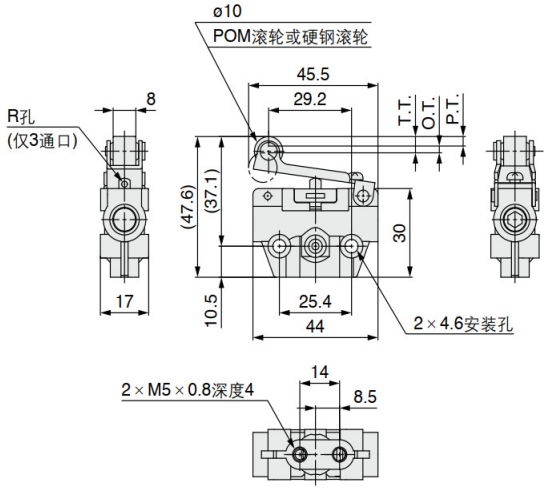

图形记号
2通口

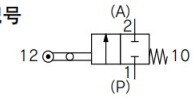

3通口

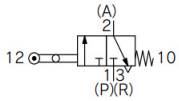

※0.5MPa时

F.O.F.※	13N
P.T.	3.2mm
O.T.	2.3mm
T.T.	5.5mm

单向滚轮杠杆式

VM123-M5-02A
VM133-M5-02A
VM123-M5-02SA
VM133-M5-02SA

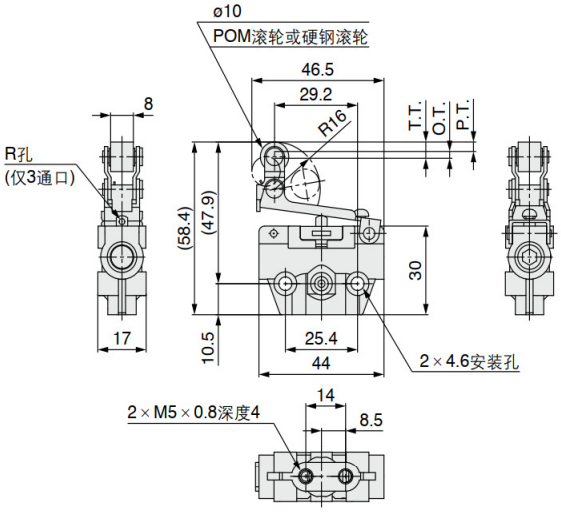

图形记号
2通口

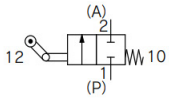

3通口

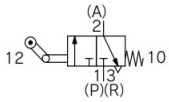

※0.5MPa时

F.O.F.※	13N
P.T.	3.2mm
O.T.	2.3mm
T.T.	5.5mm

2/3通机控阀

VM100 系列

VM100系列／底面配管

直动柱塞
VM122-M5-05A
VM132-M5-05A

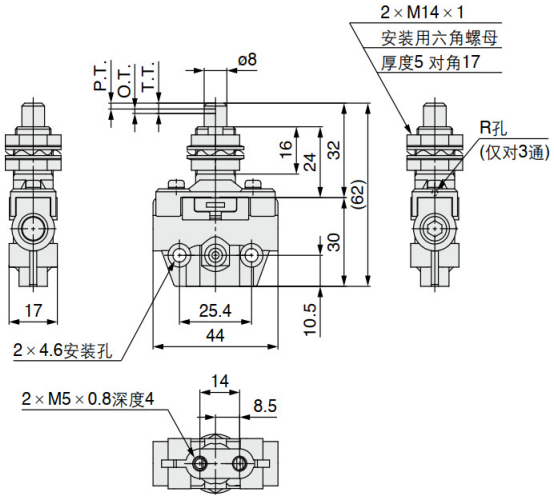

面板安装孔

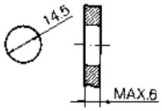

图形符号
2通口
3通口

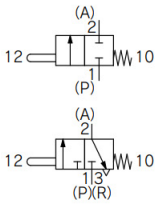

※0.5MPa时

F.O.F.※	29N
P.T.	2mm
O.T.	1.5mm
T.T.	3.5mm

滚轮杠杆式
VM122-M5-06A
VM132-M5-06A
VM122-M5-06SA
VM132-M5-06SA

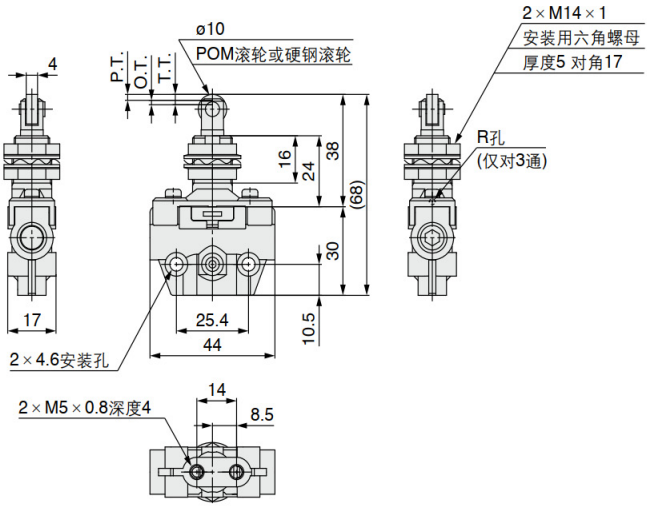

面板安装孔

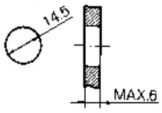

图形符号
2通口
3通口

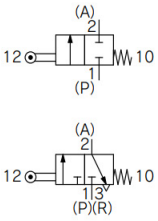

※0.5MPa时

F.O.F.※	29N
P.T.	2mm
O.T.	1.5mm
T.T.	3.5mm

横向滚轮柱塞式
VM122-M5-07A
VM132-M5-07A
VM122-M5-07SA
VM132-M5-07SA

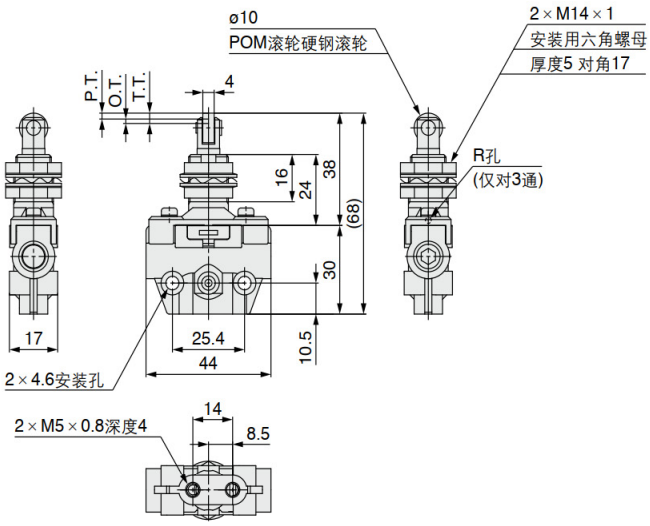

面板安装孔

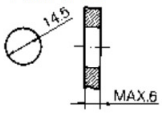

图形符号
2通口
3通口

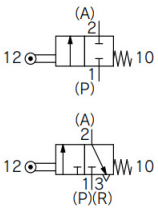

※0.5MPa时

F.O.F.※	29N
P.T.	2mm
O.T.	1.5mm
T.T.	3.5mm

VM100系列

VM100系列／底面配管

肘杆式
VM122-M5-08A
VM132-M5-08A

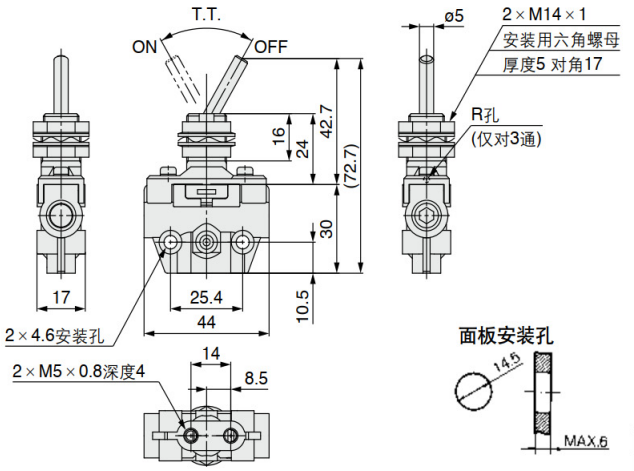

图形符号
2通口

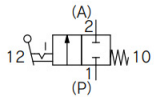

3通口

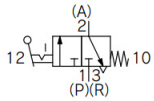

※0.5MPa时

F.O.F.※	13N
T.T.	60°

按钮式(蘑菇头)
VM122-M5-30(R, B, G, Y)A
VM132-M5-30(R, B, G, Y)A

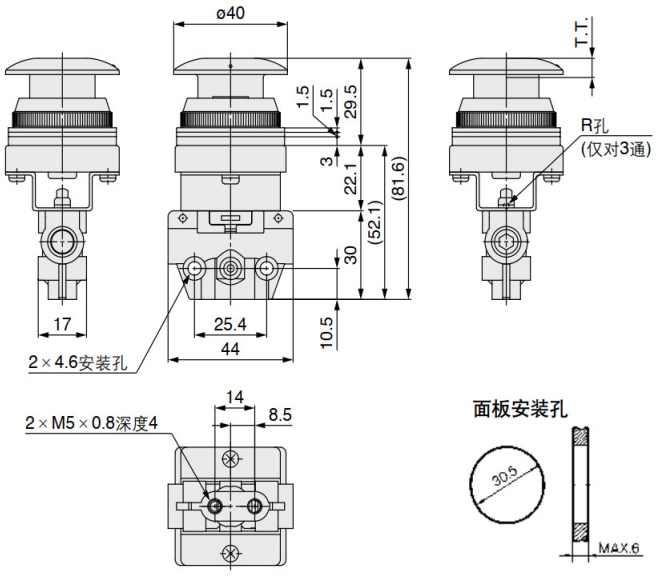

图形符号
2通口

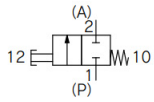

3通口

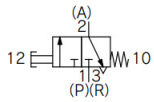

※0.5MPa时

F.O.F.※	27N
T.T.	6.5mm

按钮式(伸出头)
VM122-M5-32(R, B, G, Y)A
VM132-M5-32(R, B, G, Y)A

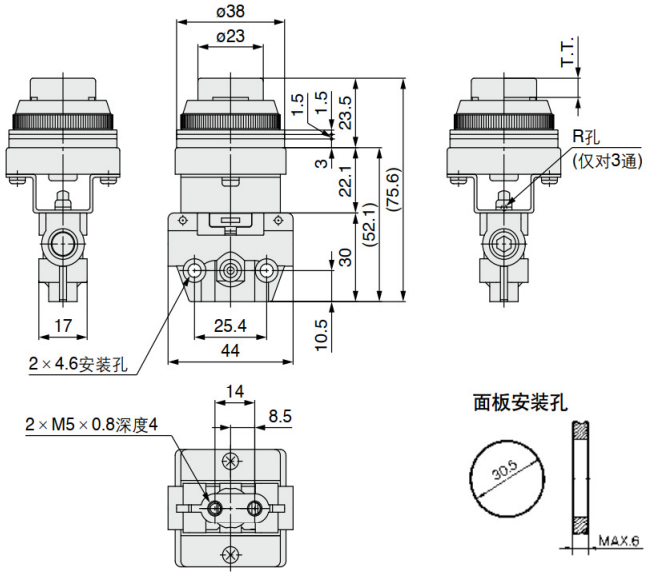

图形符号
2通口

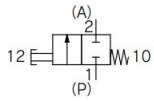

3通口

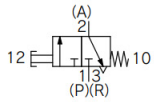

※0.5MPa时

F.O.F.※	27N
T.T.	6.5mm

2/3通机控阀

VM100 系列

VM100系列／底面配管

按钮式(平头)
VM122-M5-33A
VM132-M5-33A

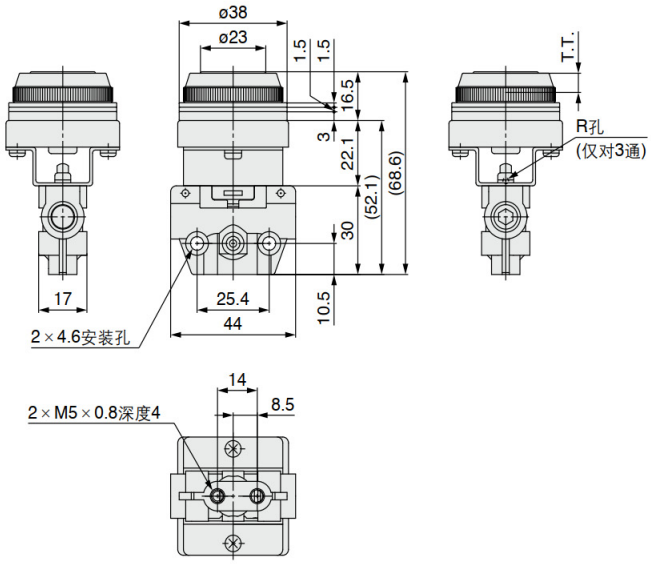

面板安装孔

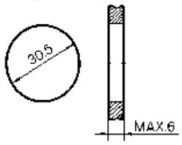

图形符号
2通口

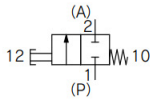

3通口

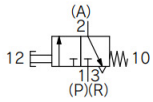

※0.5MPa时

F.O.F.※	27N
T.T.	6.5mm

旋钮式(2位)
VM122-M5-34(R, B, G, Y)A
VM132-M5-34(R, B, G, Y)A

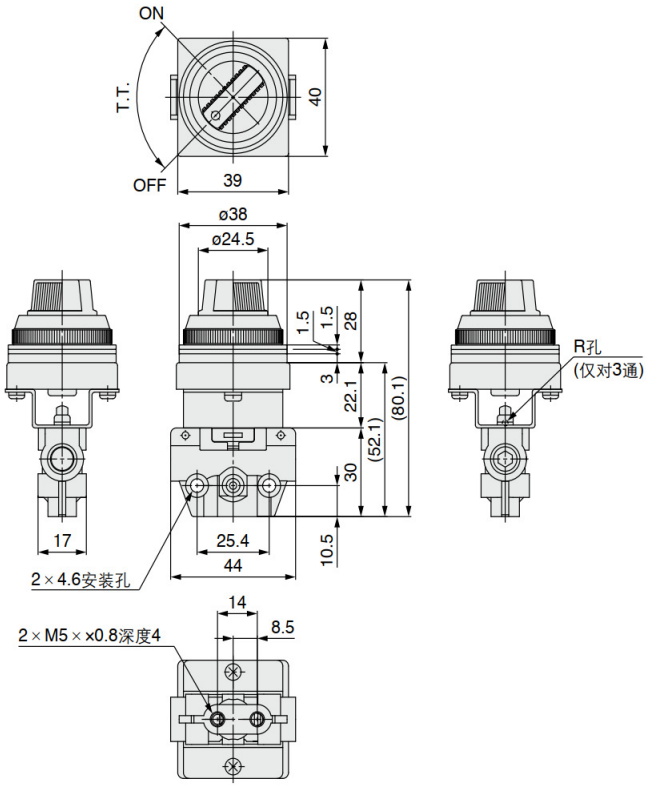

面板安装孔

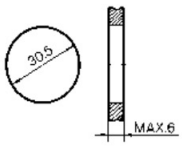

图形符号
2通口

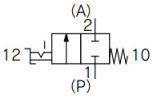

3通口

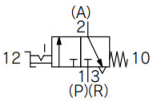

※0.5MPa时

F.O.F.※	15N
T.T.	90°

VM100系列

VM100系列／底面配管

带锁旋钮式(2位)
VM122-M5-36A
VM132-M5-36A

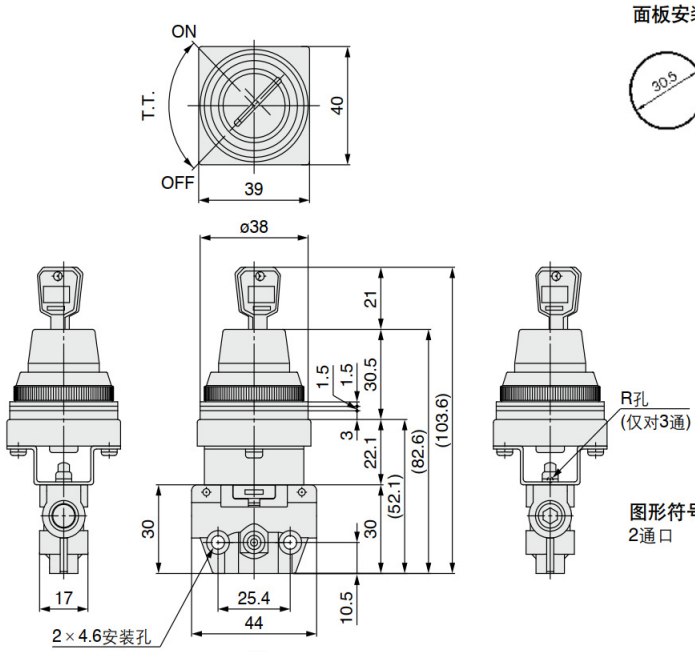

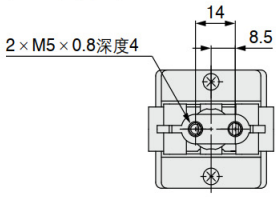

面板安装孔

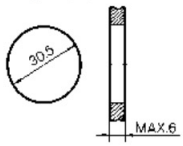

图形符号
2通口

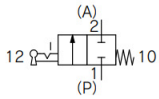

3通口

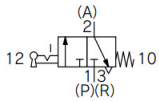

钥匙于ON和OFF位置处插入拔出。
附带1枚备用钥匙。

※0.5MPa时

F.O.F.※	15N
T.T.	90°

旋钮式(3位)
VM133-M5-35(R, B, G, Y)A
VM153-M5-35(R, B, G, Y)A

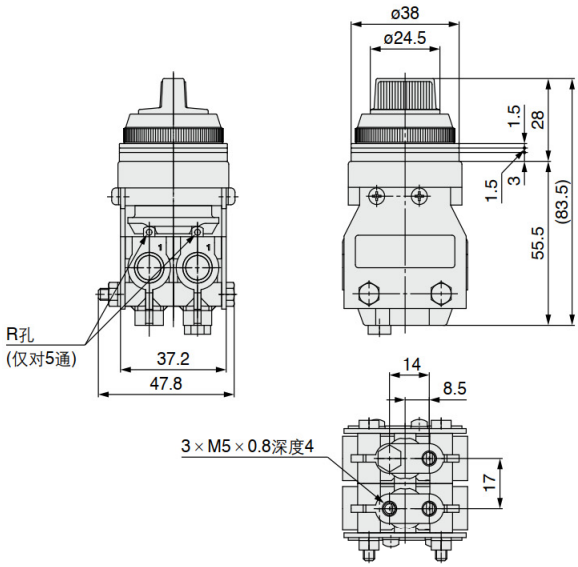

面板安装孔

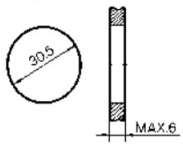

图形符号
2通口

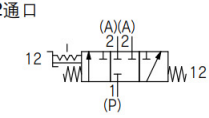

3通口

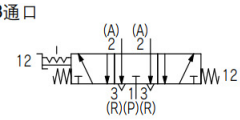

※0.5MPa时

F.O.F.※	20N
T.T.	45°

2/3通机控阀

VM100 系列

1 补充型蘑菇形按钮

表示记号
-X207

补充型：按下按钮后，阀开始动作，手离开后阀依然维持运作状态。
再次按按钮后，阀和按钮归回原位。

VM120-01-30(R, B, G, Y)A-X207
VM130-01-30(R, B, G, Y)A-X207

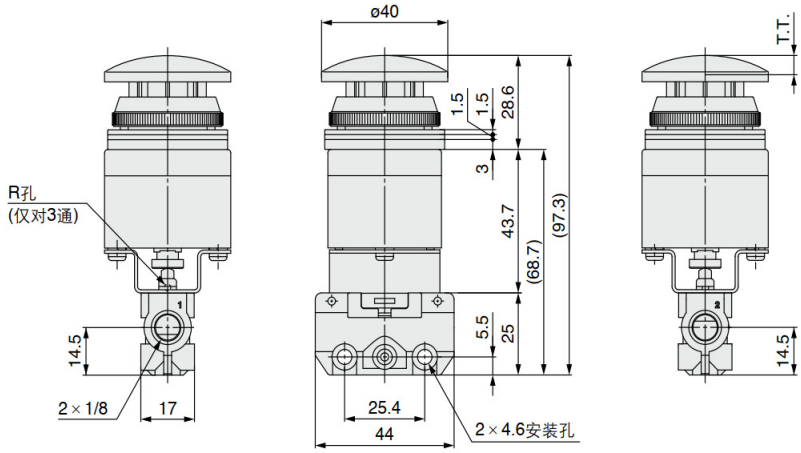

面板安装孔

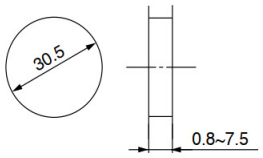

图形记号

2通口

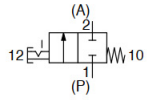

3通口

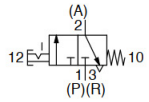

※0.5MPa时

F.O.F.※	27N
T.T.	6.7mm

2 按锁复位型蘑菇形按钮

表示记号
-X219

按锁回转复位型: 按按钮后，保持该状态锁定，按钮向右回转可复位。

VM120-01-30(R, B, G, Y)A-X219
VM130-01-30(R, B, G, Y)A-X219

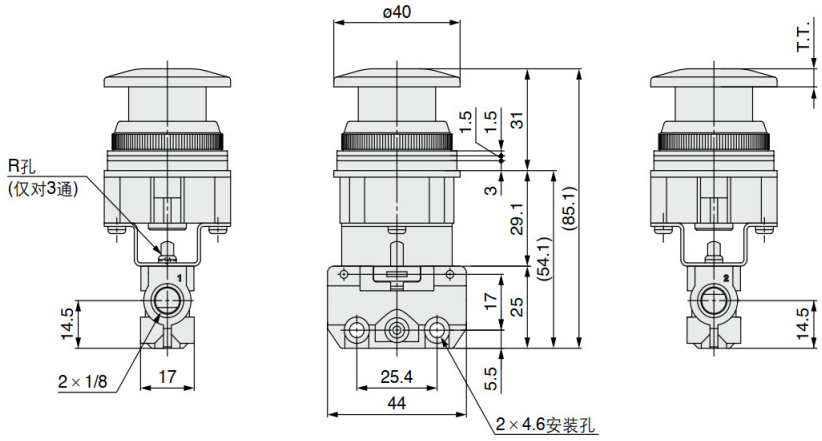

面板安装孔

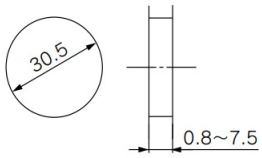

图形记号

2通口

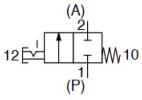

3通口

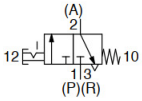

※0.5MPa时

F.O.F.※	27N
T.T.	5.8mm